scan pack®

tippy pack

MINIATUROWE MASZYNY SPINAJĄCE DO MAŁYCH I DELIKATNYCH PRODUKTÓW

SPOT

MADE IN JAPAN MADE IN

Tippy Pack TS

Tippy Pack TA

scan pack®

SCANPACK S.J. • 60-175 Poznań, ul. Żonkilowa 14
tel: 61 867 73 92 • tel/fax: 61 867 82 81
biuro@scanpack-poznan.pl

MINIATUROWE MASZYNY SPINAJĄCE DO MAŁYCH I DELIKATNYCH PRODUKTÓW

tippy pack

Urządzenia Tippy Pack przeznaczone są do spinania produktów małogabarytowych, o przekrojach okrągłych, wiązek, niedużych wysyłek pocztowych, dokumentów itd. Nieduża i precyzyjnie regulowana siła uciągu taśmy umożliwia spinanie także przedmiotów bardzo delikatnych.
Produkowane są jako dwie wersje:

Tippy Pack TA

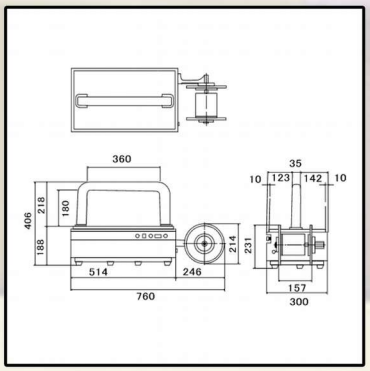

Tippy Pack TS

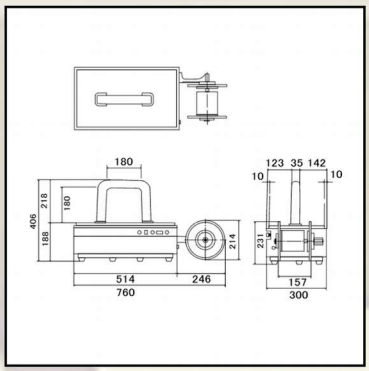

TIPPY PACK TA
Wiązarka ramowa do spinania małych i delikatnych produktów (wersja stołowa).
W szczególności przydatna do wiązania pakietów listów, przesyłek pocztowych, dokumentacji, druków, banknotów, tworzenia zestawów promocyjnych itd.
Znamionowa szybkość głowicy: 19 spięć/min.

TIPPY PACK TS - produkty małogabarytowe
Wersja maszyny do bardzo małych produktów oraz wiązek o przekroju kołowym.
Urządzenie jest w stanie spiąć małe produkty (np. pudełka z wizytówkami), produkty okrągłe o maksymalnej średnicy do 17cm oraz wiązki drobnych produktów (np. bukiety kwiatów) o minimalnej średnicy 2,5 cm.
Znamionowa szybkość głowicy: 22 spięcia/min.

Dane techniczne:
- siła uciągu: do 7 kG, płynna regulacja
- zgrzew: termiczny za pomocą gorącej grzałki
- zasilanie: 220/240V, 1Ph
- jednostka robocza: 2 silniki elektryczne 25W
- waga: 20 kg

Podstawowe cechy urządzeń Tippy Pack:
- gotowość do pracy w ciągu 15-30 sekund po włączeniu zasilania;
- ustawienie siły uciągu precyzyjnie regulowane w sposób płynny;
- eliminacja nieprzyjemnego zapachu podczas procesu zgrzewania taśmy (specjalny zespół pochłaniający)
- stała temperatura grzałki (nie wymaga dodatkowych regulacji);
- silnik uruchamiany automatycznie wyłącznie tuż przed każdym kolejnym cyklem spinającym (oszczędność energii);
- nienagrzewająca się powierzchnia robocza blatu;
- zintegrowany zespół odwijający zapewniający płynne podawanie taśmy i zapobiegający jej splątaniu;
- bardzo niski poziom hałasu umożliwiający także zastosowania biurowe;

Materiałem eksploatacyjnym w urządzeniach Tippy Pack jest specjalny rodzaj taśmy polipropylenowej o szerokości 8 mm i grubości 0,30mm.

SCANPACK S.J. • 60-175 Poznań, ul. Żonkilowa 14
tel: 61 867 73 92 • tel/fax: 61 867 82 81
biuro@scanpack-poznan.pl